Piano cottura S4000

Piani cottura a gas

Codice: 7270 032

CARATTERISTICHE

ACCENSIONE SOTTOMANOPOLA	Massima libertà di movimento con l'accensione elettrica sottomanopola, caratteristica comune a tutti i modelli, che permette l'attivazione della fiamma con una sola mano.
BRUCIATORI III^ SERIE	bruciatori III^ serie: risparmio 20% di gas. Garantiscono un'efficienza ben superiore agli standard europei. Inoltre, la migliore combustione del gas permette di sviluppare maggiori potenze. Dal punto di vista della sicurezza, il sistema bloccante tra coperchio e spartifiamma garantisce il perfetto posizionamento e maggiore praticità nella pulizia.
BRUCIATORI SPECIALI	Molti piani Foster sono dotati di buciatori speciali, con due o tre corone di fuoco che aumentano di molto la potenza erogata e la superficie riscaldata direttamente. Nei modelli DUAL inoltre le due corone di fuoco sono indipendenti, rendendo questi bruciatori perfetti sia per cotture intensive che delicate.
COTTURA SICURA	Tutti i piani Foster sono dotati di valvole di sicurezza che, nel caso di accidentale spegnimento della fiamma, interrompono l'erogazione del gas in tempi velocissimi.
GRIGLIE IN GHISA	La ghisa è il materiale perfetto per la griglia di un piano cottura per le tante proprietà che lo contraddistinguono: alta capacità termica che migliora i rendimenti della cottura; peso e stabilità che migliorano la sicurezza; robustezza che mantiene inalterato nel tempo l'aspetto originale; facilità di pulizia.
Piani cottura a gas	
ULTRAPIATTI	I modelli ultrapiatti sono il classico esempio di incontro tra estetica e funzionalità. Eleganti griglie, che formano un'unica ampia superficie, sulla quale spostare le pentole in piena sicurezza.

DETTAGLI

Bordo Installazione	Q4 (Bordo 4 mm)
Finitura	Spazzolato Foster
Materiale	Acciaio inox AISI 304
Texture	Spazzolatura in linea
Alimentazione	220 - 240 V; 50/60 Hz
Dimensioni	920x520 mm
Dimensioni base	90cm
Elemento riscaldante	5 fuochi
Ritagliare	860x480 mm
Griglie	Griglie in ghisa e coprispartifiamma smaltati
Larghezza	92 cm
Potenza totale	11.400 w
Ausiliare	1.100 W

Semirapido	2 x 1.750 W
Rapido	3.000 W
Tripla corona	3.800 W
Sicurezza	Valvolatura di sicurezza con termocoppia ad intervento rapido
Tipo di accensione	Accensione elettrica sottomanopola
Tipo gas	Collaudato per installazione con Gas metano, set ugelli GPL inclusi.
Tipologia	Piano Cottura a Gas

DATI TECNICI

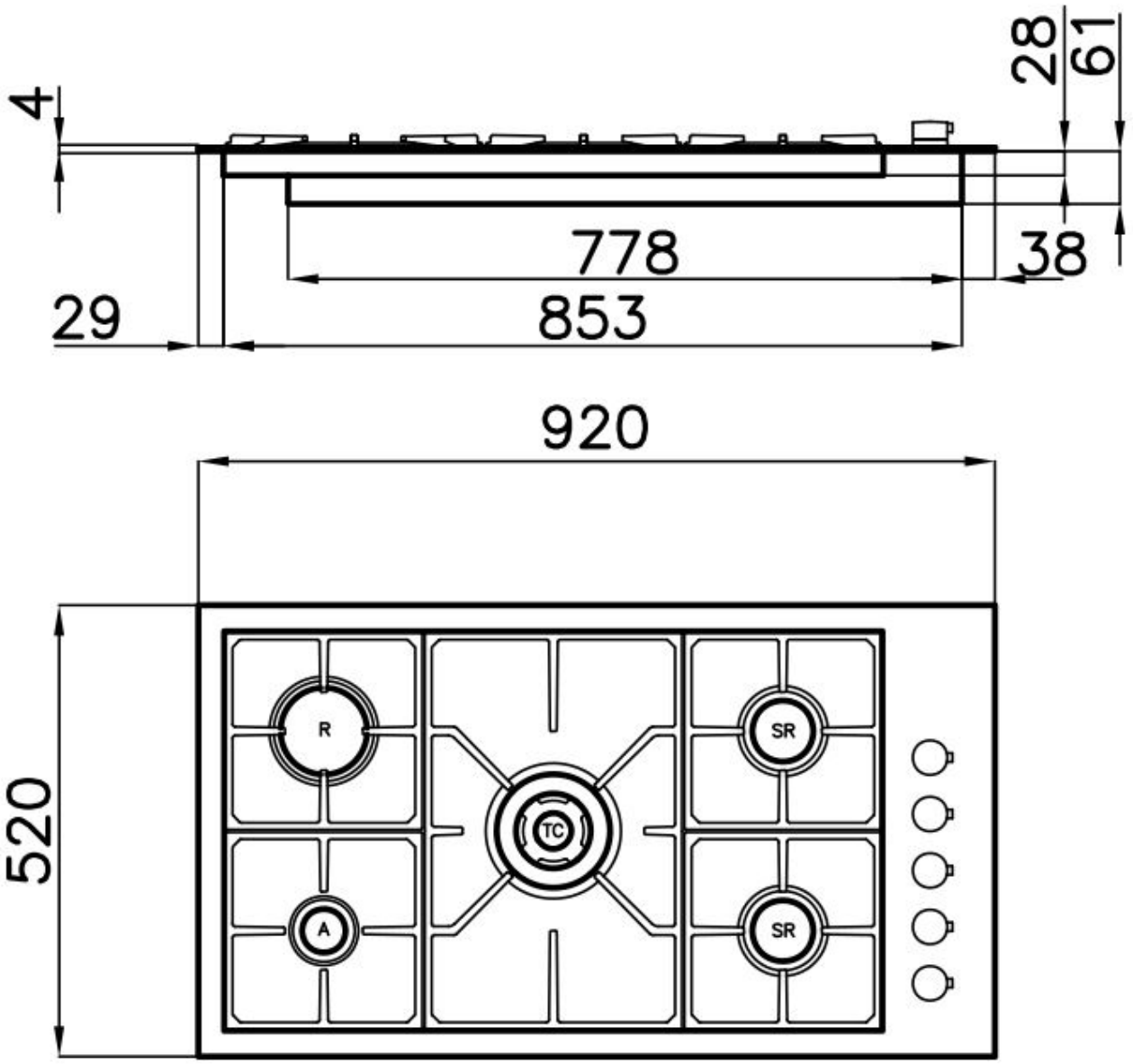

ACCESSORI OPZIONALI

Porta Wok in Ghisa
9601 668